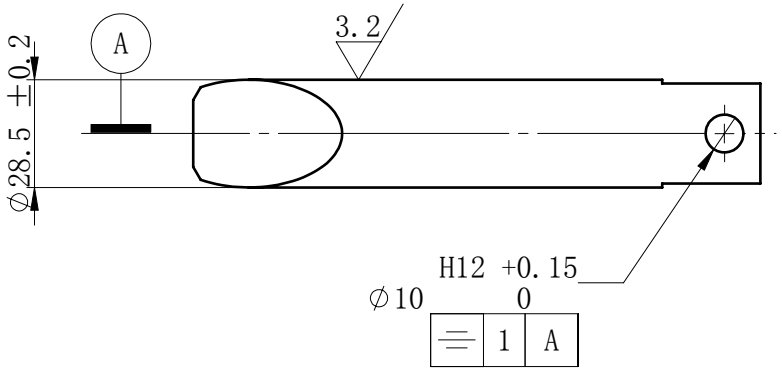

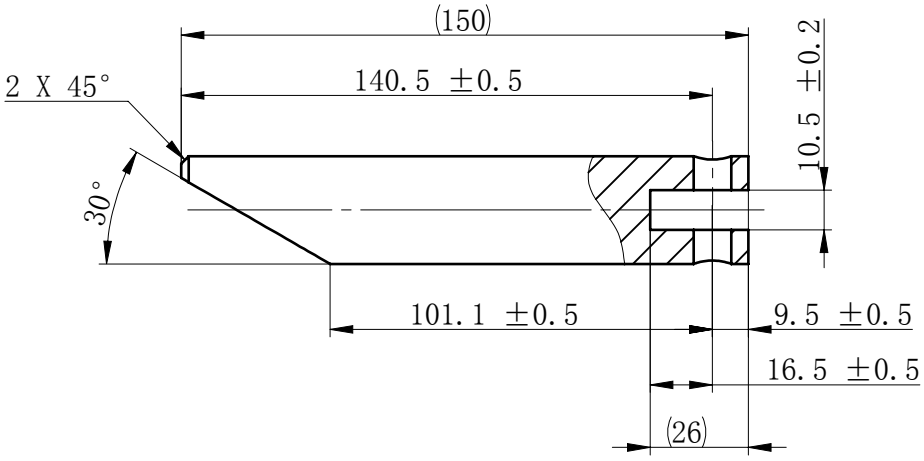

工艺：
1. 外协按图采购全件
2. 镀锌：电镀三价环保锌，锌层厚度15UM，
钝化+封闭，要求盐雾试验192小时无红锈；
3. 检验 转 装配（仓库）

技术要求
1. 调质硬度HB255～285
2. 锐角倒钝，去毛刺

标记	处数	分区	更改文件号	签字	年、月、日		
制 图			标 准				
校 对			批 准				
审 核							
工 艺							

42CrMo ∅30
圆钢

阶段标记	重量	比例
	0.6	1:2

共 张 第 张

9534

Rev:
版本
-

销轴

杭州恒立制造科技有限公司

零件代码
借(通)用件登记
描 图
描 校
旧底图总号
底图总号
签 字
日 期